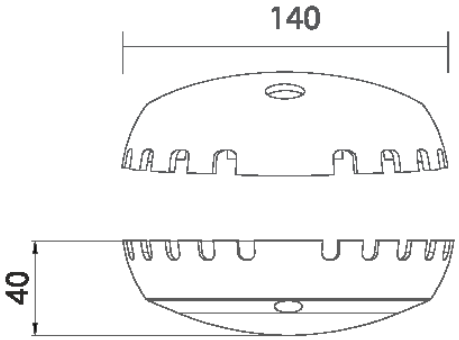

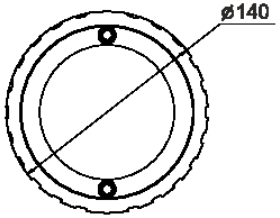

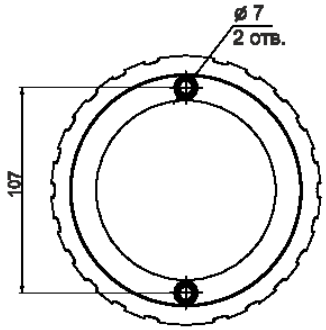

A

ЛАДЗАВОД
СВЕТОТЕХНИКИ

*Документ сгенерирован автоматически. Дата генерации: 19-04-2024

Изм.	Лист	№ докум.	Подп.	Дата	NL VEGA6-67	Лист 1